






PROTECO®



WINKELSCHLEIFER 230 MM PROFI

2600 WATT

51.01-UB-230-P

BEDIENUNGSANLEITUNG




















Sehr geehrte Kundin, sehr geehrter Kunde, vielen Dank, dass Sie sich für ein Produkt der Marke PROTECO entschieden haben.

1 BESTIMMUNGSGEMÄSSE VERWENDUNG

Diese robuste Maschine wurde zum Trennen und Schruppschleifen von Metall und Steinwerkstoffen ohne Verwendung von Wasser entwickelt. Mit entsprechendem Zubehör kann das Elektrowerkzeug auch zum Drahtbürsten eingesetzt werden. Das Gerät ist für anspruchsvolle Heimwerker- und Handwerkerarbeiten ausgelegt.

HINWEIS: Lesen Sie vor Inbetriebnahme des Geräts zu Ihrer eigenen Sicherheit diese Bedienungsanleitung und die allgemeinen Sicherheitshinweise sorgfältig durch. Geben Sie das Elektrowerkzeug an Dritte nur zusammen mit dieser Anleitung weiter.

2 GERÄTEBESCHREIBUNG

1. Schutzhaube-Klemmhebel
2. Spindelarretierknopf
3. Handgriff / Gehäuse
4. Hauptschalter mit Sperre
5. Lüftungsschlitze
6. 3-Positions-Zusatzhandgriff
7. Schutzhaube für Ø 230 mm
8. Schleifscheibe (nicht enthalten)
9. Netzkabel mit Knickschutz

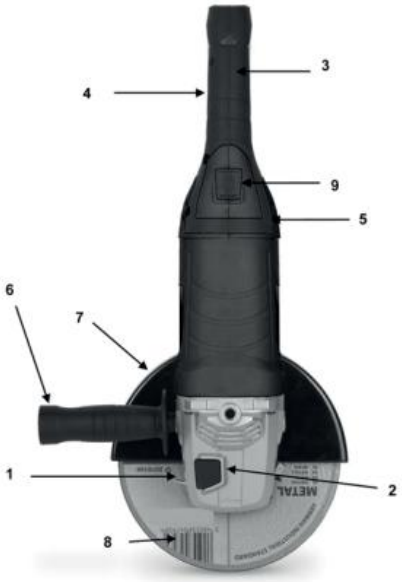

3 LIEFERUMFANG

- 1 x Winkelschleifer 230 mm
- 1 x Zusatzhandgriff
- 1 x Schutzhaube 230 mm
- 1 x Zweiloch-Spannschlüssel
- 1 x Bedienungsanleitung

Entfernen Sie alle Verpackungsmaterialien. Prüfen Sie das Gerät auf Vollständigkeit und Transportschäden.

WARNUNG: Erstickungsgefahr durch Folienbeutel!

4 SYMBOLE UND PIKTOGRAMME

In dieser Anleitung und auf dem Werkzeug werden folgende Symbole verwendet:


Schutzhandschuhe tragen


Immer eine Schutzbrille tragen


Konformität mit europäischen Richtlinien (CE)


Schutzklasse II – Doppelt isoliert, kein Schutzleiter nötig


Hinweis auf Verletzungsgefahr oder Geräteschaden


Vor Inbetriebnahme Bedienungsanleitung lesen

5 ALLGEMEINE SICHERHEITSHINWEISE FÜR ELEKTROWERKZEUGE

Lesen Sie alle Sicherheitshinweise und Anweisungen. Versäumnisse bei der Einhaltung der Sicherheitshinweise können elektrischen Schlag, Brand und/oder schwere Verletzungen verursachen. Bewahren Sie alle Hinweise für die Zukunft auf.

5.1 Arbeitsplatzsicherheit
• Halten Sie Ihren Arbeitsbereich sauber und gut beleuchtet. Unordnung oder unbeleuchtete Arbeitsbereiche können zu Unfällen führen.
• Arbeiten Sie mit dem Elektrowerkzeug nicht in explosionsgefährdeter Umgebung, in der sich brennbare Flüssigkeiten, Gase oder Stäube befinden. Elektrowerkzeuge erzeugen Funken, die den Staub oder die Dämpfe entzünden können.
• Halten Sie Kinder und andere Personen während der Benutzung des Elektrowerkzeugs fern. Bei Ablenkung können Sie die Kontrolle verlieren.

5.2 Elektrische Sicherheit
• Der Anschlussstecker des Elektrowerkzeuges muss in die Steckdose passen. Der Stecker darf in keiner Weise verändert werden. Verwenden Sie keine Adapterstecker gemeinsam mit schutzgeerdeten Elektrowerkzeugen.
• Vermeiden Sie Körperkontakt mit geerdeten Oberflächen wie von Rohren, Heizungen, Herden und Kühlschränken.
• Halten Sie Elektrowerkzeuge von Regen oder Nässe fern. Das Eindringen von Wasser erhöht das Risiko eines elektrischen Schlages.
• Zweckentfremden Sie das Kabel nicht, um das Werkzeug zu tragen, aufzuhängen oder um den Stecker aus der Steckdose zu ziehen. Halten Sie das Kabel fern von Hitze, Öl, scharfen Kanten oder sich bewegenden Geräteteilen.
• Wenn Sie mit einem Elektrowerkzeug im Freien arbeiten, verwenden Sie nur Verlängerungskabel, die auch für den Außenbereich geeignet sind.
• Wenn der Betrieb des Werkzeugs in feuchter Umgebung unvermeidbar ist, verwenden Sie einen Fehlerstromschutzschalter (FI/RCD).

5.3 Sicherheit von Personen

• Seien Sie aufmerksam, achten Sie darauf, was Sie tun, und gehen Sie mit Vernunft an die Arbeit. Benutzen Sie kein Elektrowerkzeug, wenn Sie müde sind oder unter dem Einfluss von Drogen, Alkohol oder Medikamenten stehen.
• Tragen Sie persönliche Schutzausrüstung und immer eine Schutzbrille. Das Tragen von Schutzausrüstung wie Staubmaske, rutschfeste Sicherheitsschuhe, Schutzhelm oder Gehörschutz verringert das Verletzungsrisiko.
• Vermeiden Sie eine unbeabsichtigte Inbetriebnahme. Vergewissern Sie sich, dass das Elektrowerkzeug ausgeschaltet ist, bevor Sie es an die Stromversorgung anschließen, es aufnehmen oder tragen.
• Entfernen Sie Einstellwerkzeuge oder Schraubenschlüssel, bevor Sie das Werkzeug einschalten.
• Vermeiden Sie eine abnormale Körperhaltung. Sorgen Sie für einen sicheren Stand und halten Sie jederzeit das Gleichgewicht.
• Tragen Sie geeignete Kleidung. Tragen Sie keine weite Kleidung oder Schmuck. Halten Sie Haare, Kleidung und Handschuhe fern von sich bewegenden Teilen. Weite Kleidung, Schmuck oder lange Haare können von rotierenden Teilen erfasst werden.
• Wenn Staubabsaug- und -auffangeinrichtungen montiert werden können, vergewissern Sie sich, dass diese angeschlossen sind.

5.4 Verwendung und Behandlung des Elektrowerkzeugs

• Überlasten Sie das Gerät nicht. Verwenden Sie für Ihre Arbeit das dafür bestimmte Elektrowerkzeug.
• Benutzen Sie kein Elektrowerkzeug, dessen Schalter defekt ist. Ein Werkzeug, das sich nicht mehr ein- oder ausschalten lässt, ist gefährlich.
• Ziehen Sie den Stecker aus der Steckdose, bevor Sie Geräteeinstellungen vornehmen, Zubehörteile wechseln oder das Gerät weglegen.
• Bewahren Sie unbenutzte Elektrowerkzeuge außerhalb der Reichweite von Kindern auf. Lassen Sie Personen das Gerät nicht benutzen, die mit diesem nicht vertraut sind oder diese Anweisungen nicht gelesen haben.
• Pflegen Sie Elektrowerkzeuge mit Sorgfalt. Kontrollieren Sie, ob bewegliche Teile einwandfrei funktionieren und nicht klemmen, ob Teile gebrochen oder so beschädigt sind, dass die Funktion des Geräts beeinträchtigt ist. Lassen Sie beschädigte Teile vor dem Einsatz reparieren.

5.5 Service

• Lassen Sie Ihr Elektrowerkzeug nur von qualifiziertem Fachpersonal und nur mit Original-Ersatzteilen reparieren.

6 BESONDERE SICHERHEITSHINWEISE FÜR WINKELSCHLEIFER

• Verwenden Sie ausschließlich Schleifkörper, die für Ihr Elektrowerkzeug zugelassen sind, und die für diese Schleifkörper vorgesehene Schutzhaube. Schleifkörper, die nicht für das Elektrowerkzeug vorgesehen sind, können nicht ausreichend abgeschirmt werden.
• Die zulässige Drehzahl des Einsatzwerkzeugs muss mindestens so hoch sein wie die auf dem Elektrowerkzeug angegebene Höchstdrehzahl.
• Verwenden Sie keine beschädigten Einsatzwerkzeuge. Kontrollieren Sie vor jeder Verwendung Schleifscheiben auf Absplitterungen und Risse.
• Führen Sie nach dem Scheibenwechsel einen 30-sekündigen Probelauf bei Höchstdrehzahl im Leerlauf durch.

• Halten Sie das Elektrowerkzeug beim Arbeiten fest mit beiden Händen an den dafür vorgesehenen Handgriffen und sorgen Sie für einen sicheren Stand.
• Vermeiden Sie das Blockieren der Trennscheibe oder zu hohen Anpressdruck. Führen Sie keine übermäßig tiefen Schnitte aus.
• Schleifscheiben dürfen nur für die empfohlenen Einsatzmöglichkeiten verwendet werden. Zum Beispiel: Schleifen Sie nie mit der Seitenfläche einer Trennscheibe. Trennscheiben sind zum Materialabtrag mit der Kante der Scheibe bestimmt.
• Verwenden Sie immer unbeschädigte Spannflansche in der richtigen Größe und Form für die von Ihnen gewählte Schleifscheibe.
• Achten Sie darauf, dass andere Personen einen sicheren Abstand zu Ihrem Arbeitsbereich einhalten. Jeder, der den Arbeitsbereich betritt, muss persönliche Schutzausrüstung tragen.
• Halten Sie das Netzkabel von sich drehenden Einsatzwerkzeugen fern. Wenn Sie die Kontrolle verlieren, kann das Kabel durchtrennt oder erfasst werden und Ihre Hand in das drehende Einsatzwerkzeug geraten.
• Legen Sie das Elektrowerkzeug niemals ab, bevor das Einsatzwerkzeug völlig zum Stillstand gekommen ist.
• Lassen Sie das Elektrowerkzeug nicht laufen, während Sie es tragen. Ihre Kleidung kann durch zufälligen Kontakt erfasst werden.

7 BETRIEB UND MONTAGE

7.1 Montage des Zusatzhandgriffs

ACHTUNG: Ziehen Sie vor Montagearbeiten stets den Netzstecker aus der Steckdose!
Der Zusatzhandgriff (6) kann je nach Arbeitsweise in drei verschiedenen Positionen am Getriebekopf eingeschraubt werden (links, rechts oder oben). Schrauben Sie den Handgriff im Uhrzeigersinn fest in das entsprechende Gewinde ein.

7.2 Einstellen und Montieren der Schutzhaube

Betreiben Sie den Winkelschleifer NIEMALS ohne ordnungsgemäß montierte Schutzhaube!
Die Schutzhaube (7) muss so am Gerät angebracht und eingestellt werden, dass ein Höchstmaß an Sicherheit erreicht wird, d. h. der kleinstmögliche Teil des Schleifkörpers zeigt offen zur Bedienperson.
Die Schutzhaube fängt Funkenflug ab und schützt vor versehentlicher Berührung der Schleifscheibe sowie vor Bruchstücken.

Einstellen der Schutzhaube:

1 Klemmhebel | 7 Schutzhaube

Spannmutter bei Bedarf mit Schlüssel nachziehen.

Vor jeder Inbetriebnahme Schutzhaube fest arretieren!

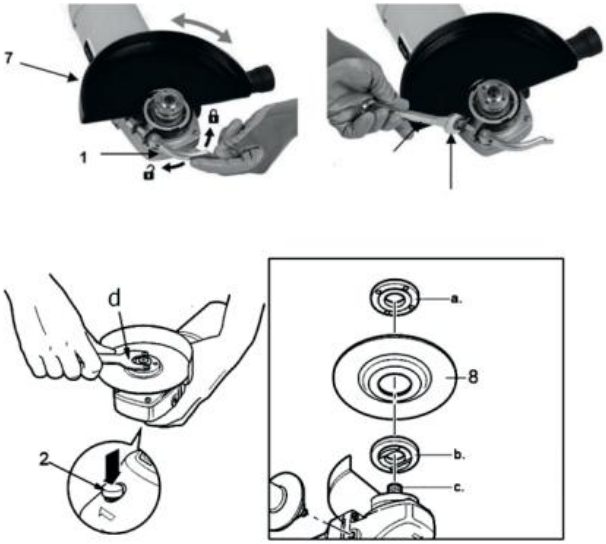

1. Öffnen Sie den Klemmhebel der Schutzhaube (1) nach außen.
2. Drehen Sie die Schutzhaube so, dass die geschlossene Seite zum Anwender zeigt und der ungeschützte Teil der Scheibe von Ihren Händen am Hauptgriff abgewandt ist.
3. Drücken Sie den Klemmhebel wieder fest nach innen, um die Haube zu arretieren.

HINWEIS: Sollte die Klemmkraft nicht ausreichen, ziehen Sie die Einstellmutter am Spannhebel mit einem Innensechskantschlüssel leicht nach.

7.3 Wechseln der Schleif- und Trennscheiben

VORSICHT: Die Schleifscheibe kann sich beim Arbeiten stark erhitzen! Verbrennungsgefahr!

a Außenflansch (Spannmutter mit Zapfenlöchern)
b Aufnahmeflansch (Innenflansch mit Formschluss)
c Antriebsspindel mit M14-Gewinde
d Zweiloch-Spannschlüssel

Verwenden Sie nur Scheiben, deren Nenndrehzahl mindestens der Leerlaufdrehzahl der Maschine entspricht (≥ 6.500 min-1). Schleifscheiben dürfen den Rand der Schutzhaube keinesfalls berühren.
Ziehen Sie stets den Netzstecker, bevor Sie Arbeiten an der Spindel ausführen!

• Drücken und halten Sie den Spindelarretierknopf (2) und drehen Sie die Schleifspindel von Hand, bis die Arretierung einrastet.
• Lösen Sie die Spannmutter (a) mit dem mitgelieferten Zweilochschlüssel gegen den Uhrzeigersinn.
• Setzen Sie die gewünschte Scheibe (8) zentriert auf den Aufnahmeflansch (b) auf.
• Schrauben Sie die Spannmutter wieder auf die Spindel auf und ziehen Sie sie bei gedrückter Spindelarretierung mit dem Zweilochschlüssel fest.

WICHTIG: Die Spindelarretierung darf NUR bei völlig stillstehendem Motor gedrückt werden!
Bei Trennscheiben mit einer Stärke bis ca. 3 mm wird die Spannmutter mit der flachen Seite zur Scheibe aufgeschraubt.

7.4 Ein- und Ausschalten

Prüfen Sie vor dem Einschalten, ob die Netzspannung mit den Angaben auf dem Typenschild übereinstimmt und die Scheibe frei dreht.

7.4.1 Einschalten (mit Einschaltsperre)
Drücken Sie zuerst die Einschaltsperre und betätigen Sie anschließend den Hauptschalter (4). Halten Sie das Gerät beim Anlauf stets mit beiden Händen fest.

7.4.2 Ausschalten
Lassen Sie den Hauptschalter (4) einfach los. Der Schalter springt automatisch in die Aus-Position zurück.

WARNUNG: Die große 230-mm-Scheibe hat eine hohe Schwungmasse und läuft noch spürbar nach! Legen Sie die Maschine erst ab, wenn die Scheibe völlig zum Stillstand gekommen ist!

8 ARBEITSHINWEISE

8.1 Schruppschleifen (15° – 30°)

Halten Sie das Gerät mit beiden Händen fest. Den besten Abtrag erzielen Sie, wenn Sie die Schleifscheibe in einem Winkel von 15° bis 30° zur Werkstückoberfläche führen. Bewegen Sie das Elektrowerkzeug mit mäßigem Druck hin und her. Dadurch wird das Werkstück nicht zu heiß, verfärbt sich nicht und es entstehen keine Rillen.

Verwenden Sie Trennscheiben NIEMALS zum Schruppschleifen!

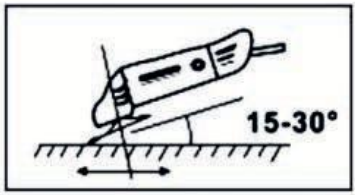

9 ANORDNUNG DER FLANSCHE

Beachten Sie beim Einsatz von gekröpften oder geraden Schleif- und Trennscheiben stets die korrekte Einbaulage der Spannmutter (Bund nach außen oder Bund nach innen zeigend, siehe Abbildung auf Seite 8).

Flanschanordnung:

1. Aufnahmeflansch
2. Spannmutter (Flanschmutter)



10 REINIGUNG UND WARTUNG

VORSICHT: Vor allen Arbeiten am Werkzeug immer den Netzstecker ziehen!

10.1 Reinigung

• Halten Sie die Lüftungsschlitze der Maschine stets frei und sauber, um Überhitzung des Motors zu vermeiden.
• Reinigen Sie das Maschinengehäuse regelmäßig mit einem weichen Tuch, vorzugsweise nach jedem Gebrauch.
• Verwenden Sie niemals Lösungsmittel wie Benzin, Alkohol oder aggressive Chemikalien, da diese die Kunststoffteile beschädigen.

10.2 Schmierung & Kohlebürsten

• Das Getriebe ist werkseitig mit hochwertigem Schmierfett dauergeschmiert. Eine Nachschmierung ist im Normalbetrieb nicht erforderlich.
• Bei übermäßigem Funkenflug am Kollektor lassen Sie die Kohlebürsten von einer autorisierten Fachwerkstatt überprüfen.

11 TECHNISCHE DATEN

Nennspannung / Frequenz	**220 – 240 V ~ 50 Hz**
Nennaufnahmeleistung	**2600 W**
Leerlaufdrehzahl	**6.500 min-1**
Max. Scheibendurchmesser	**Ø 230 mm**
Spindelgewinde	**M14**
Schutzklasse	**II (doppelt isoliert)**

12 GERÄUSCH- UND VIBRATIONSWERTE

Schalldruckpegel LpA:	**98 dB(A) (Unsicherheit K = 3 dB(A))**
Schallleistungspegel LwA:	**109 dB(A) (Unsicherheit K = 3 dB(A))**
Vibrationsgesamtwert ah:	**8,7 m/s² (Unsicherheit K = 1,5 m/s²)**

WARNUNG: Bei einem Schalldruckpegel über 85 dB(A) ist stets ein Gehörschutz zu tragen!

14 LAGERUNG UND TRANSPORT

- Reinigen Sie die Maschine und alle Zubehörteile vor der Einlagerung gründlich.
- Lagern Sie das Gerät an einem sauberen, trockenen, frostfreien und für Kinder unzugänglichen Ort.
- Schützen Sie das Elektrowerkzeug vor direkter Sonneneinstrahlung und Staub.
- Verwenden Sie zur Lagerung und zum Transport nach Möglichkeit die Originalverpackung.

UMWELTGERECHTE ENTSORGUNG

Gemäß Europäischer Richtlinie 2012/19/EU über Elektro- und Elektronik-Altgeräte (WEEE) dürfen ausgediente Elektrowerkzeuge nicht mit dem normalen Hausmüll entsorgt werden!
Sie müssen getrennt gesammelt und einer umweltgerechten Wiederverwertung zugeführt werden. Auskünfte zur fachgerechten Entsorgung erhalten Sie bei Ihrer Gemeindeverwaltung oder Ihrem Wertstoffhof.

Hersteller-Registrierungsnummer: 02355/05-ECZ

HERSTELLERHINWEISE

Die PROTECO nářadí s.r.o. haftet nicht für Personen- oder Sachschäden, die durch unsachgemäßen Gebrauch, Nichtbeachtung dieser Bedienungsanleitung oder den Einsatz ungeeigneter Scheiben verursacht werden.

Alle technischen Angaben, Maß- und Gewichtsdaten entsprechen dem Stand bei Drucklegung. Änderungen im Sinne der technischen Weiterentwicklung vorbehalten. Irrtümer und Druckfehler vorbehalten.



GARANTIEKARTE

STEMPEL UND UNTERSCHRIFT DES HÄNDLERS

VERKAUFSDATUM

REPARATURNACHWEISE (DATUM, STEMPEL, UNTERSCHRIFT):

KONFORMITÄTSERKLÄRUNG

EU PROHLÁŠENÍ O SHODĚ

Výrobce: PROTECO nářadí s.r.o.
Radlická 2487/99, 150 00 Praha 5
Česká republika, IČO: 47453630

Výrobek: **51.01-UB-230-P bruska úhlová 230 mm PROFI, 2600 W PROTECO**

Typ: **S1M-HL02B-230**

Výrobek splňuje všechna příslušná ustanovení technických předpisů, tj. předmětných směrnic Evropských společenství a nařízení vlády ČR.

Směrnice č. 2014/30/EU (Nařízení vlády ČR č. 117/2016 Sb.)
Směrnice č. 2006/42/EC (Nařízení vlády ČR č. 176/2008 Sb.)
Směrnice č. 2011/65/EU (RoHS2) (Nařízení vlády ČR č. 481/2012 Sb.)

Při posouzení shody byly použity následující normy:

EN IEC 55014-1:2021
EN IEC 55014-2:2021
EN IEC 61000-3-2:2019/A1:2021
EN 61000-3-2:2014
EN 61000-3-3:2013/A2:2021
EN60745-1:2009/A11:2010
EN60745-2-3:2011/A13:2015
AfPS GS 2014:01 PAK
IPX0

Hladina akustického tlaku tohoto nářadí je <96,0 dB(A)
Hladina akustického výkonu <98,0 dB(A)

Posouzení shody bylo provedeno ve spolupráci s: TÜV SÜD Certification and Testing Co., Ltd., Shanghai branch GmbH**,** Heng Tong Road, Shanghai 200070 China. TÜV SÜD Product Service GmbH, Ridlerstrase 65, 80339 Munich, Germany.

Na základě certifikátů a reportů : 704031961906-00, M8A 094491 0027, Z1A 094491 0028, E8A 0944910005, 708881615208-01, 230300530HZH-001.

Poslední dvojčíslí roku, v němž bylo označení CE na výrobek umístěno: 25

Osoba pověřená kompletací technické dokumentace: Libor Knap
Podbřezí 63
518 03

V Podbřezí dne 23.06.2025 ……

Libor Knap
jednatel společnosti

PROTECO nářadí s.r.o.
Radlická 2487/99
150 00 Praha 5 - Smíchov








PROTECO®




Hersteller:

PROTECO nářadí s.r.o.
Radlická 2487/99
150 00 Praha 5, CZ
www.proteco-naradi.cz

Lieferant für Deutschland:

Firma Bauer International GmbH
Bärschstr. 1 A
02785 Olbersdorf, DE
www.kaufbauer.de


















ZUVERLÄSSIGE WERKZEUGE, DIE HALTEN






