PROTECO®

ELEKTRISCHES RÜHRWERK 1600 W



CE

PROTECO®

51.03-M-1600

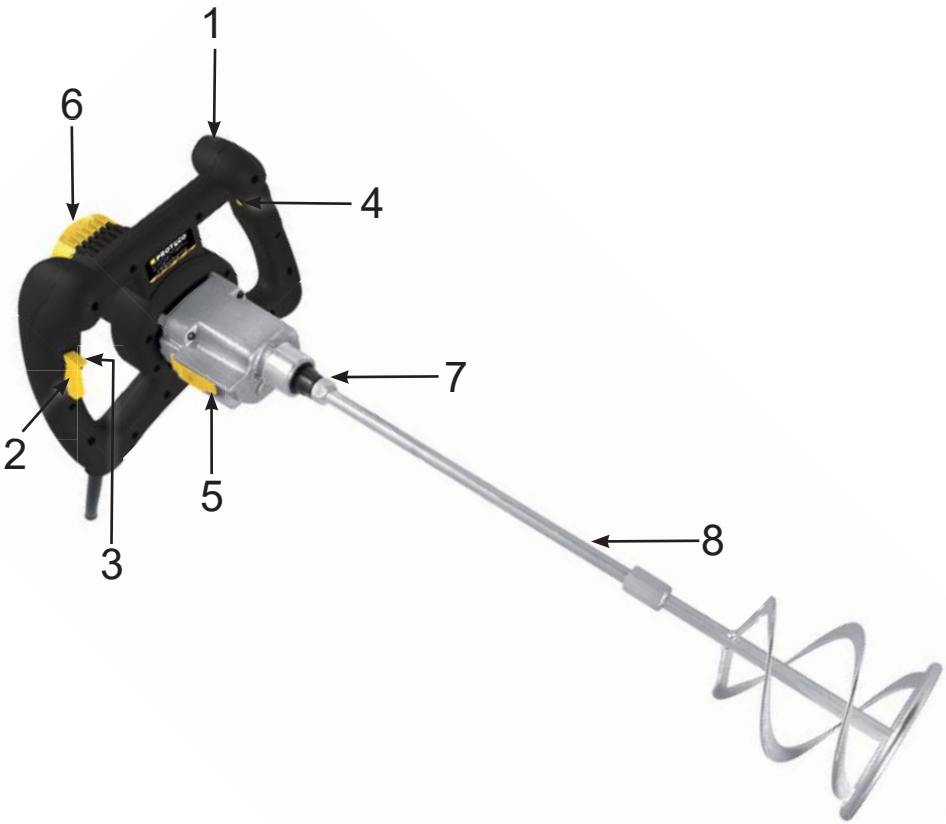

1. Ergonomischer Handgriff (Doppelhandgriff)
2. Ein-/Ausschalter (Betriebsschalter)
3. Arretiertaste des Ein-/Ausschalters
4. Potentiometer zur Einstellung der Arbeitsdrehzahl
5. Wahlschalter für die Gangwahl (I. und II. Gang)
6. Lüftungsschlitze der Motorkühlung
7. Antriebsspindel mit Innengewinde M 14
8. Zweiteiliger Spiral-Rührquirl (Rührkorb)

Sehr geehrter Kunde, vielen Dank für den Kauf eines Produkts der Marke PROTECO.

Das Rührwerk ist zum Mischen von mineralischen Bauspachtelmassen, Putzen und Klebern sowie wasserverdünnbaren Anstrichstoffen bestimmt, die keine flüchtigen brennbaren Lösungsmittel enthalten.

TECHNISCHE DATEN	
Typenbezeichnung	51.03-M-1600
Spannung / Frequenz	230 V / 50 Hz
Nennaufnahmeleistung	1600 W
Schutzart	IP20
Schutzklasse	II. ⧈
Rührkorbdurchmesser	140 mm max.
Spindelgewinde des Rührquirls	M14
Leerlaufdrehzahl I. Gang	180–460 U/min (stufenlose Regelung)
II. Gang	300–750 U/min (stufenlose Regelung)
Schalldruckpegel LpA	86 dB(A)
Unsicherheit	KpA 3 dB
Schallleistungspegel LwA	97 dB(A)
Vibration an den Handgriffen	ah 3,36 m/s²
Unsicherheit	K 1,5 m/s²
Gewicht (nur Gerät)	5,4 kg max.

Die konsequente Einhaltung der Bedienungsanleitung gewährleistet Ihnen einen sicheren Betrieb.
Es ist erforderlich, dass Sie sich vor der ersten Inbetriebnahme des Geräts vollständig mit dieser Anleitung vertraut machen. Lesen Sie alle nachfolgenden Hinweise für den sicheren Betrieb aufmerksam durch. Machen Sie sich vor der Verarbeitung des Mischguts stets mit den Anweisungen des jeweiligen Herstellers vertraut.
Bewahren Sie diese Anleitung für den weiteren Gebrauch auf und übergeben Sie diese bei einer Weitergabe des Geräts an den nächsten Benutzer.

Dieses Gerät ist für den privaten Gebrauch im Haushalt gemäß der Beschreibung in dieser Anleitung und den Sicherheitshinweisen bestimmt. Es darf zu keinem anderen als dem bestimmungsgemäßen Zweck verwendet werden.

WICHTIG!
Das Gerät ist nicht für den professionellen gewerblichen oder industriellen Einsatz bestimmt.

- Das Rührwerk darf nur von befähigten Personen ab 18 Jahren bedient werden.
- Der Benutzer des Geräts ist für sämtliche Schäden verantwortlich, die anderen Personen oder deren Eigentum entstehen!
- Verwenden Sie das Rührwerk nur komplett und im vom Hersteller gelieferten Zustand.
- Verwenden Sie keinen Rührquirl, dessen Durchmesser größer als zulässig ist.
- Verwenden Sie ausschließlich Originalzubehör und Originalersatzteile.
- Eigenmächtige Änderungen, Umbauten und Reparaturen am Rührwerk schließen jegliche Haftung des Herstellers für daraus entstehende Schäden aus. Gleichzeitig erlischt dadurch der Garantieanspruch.
- Bei unsachgemäßer Verwendung des Geräts lehnen sowohl Händler als auch Hersteller jegliche Garantieleistung ab.

• Der Hersteller arbeitet kontinuierlich an der Weiterentwicklung dieses Produkts und behält sich daher das Recht auf eventuelle Änderungen, z. B. der Form oder des Aussehens des Produkts, ohne vorherige Ankündigung vor.
• Während der Garantiezeit ist ausschließlich eine autorisierte Servicestelle zur Durchführung von Reparaturen berechtigt.

②



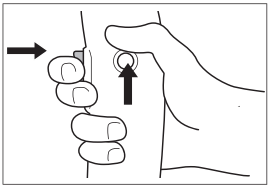



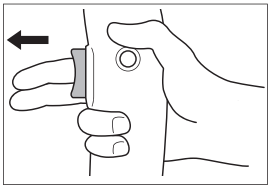

③

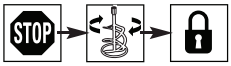

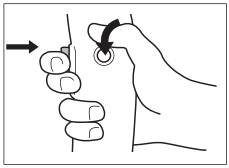

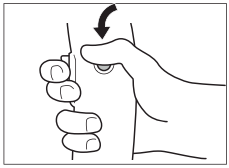



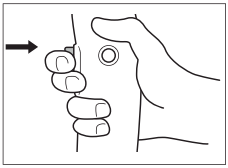

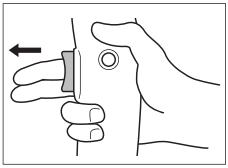

④

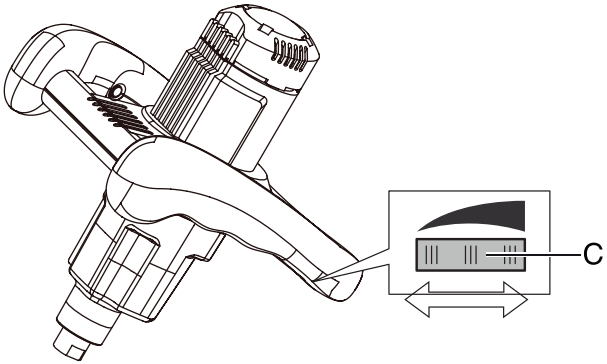

⑤

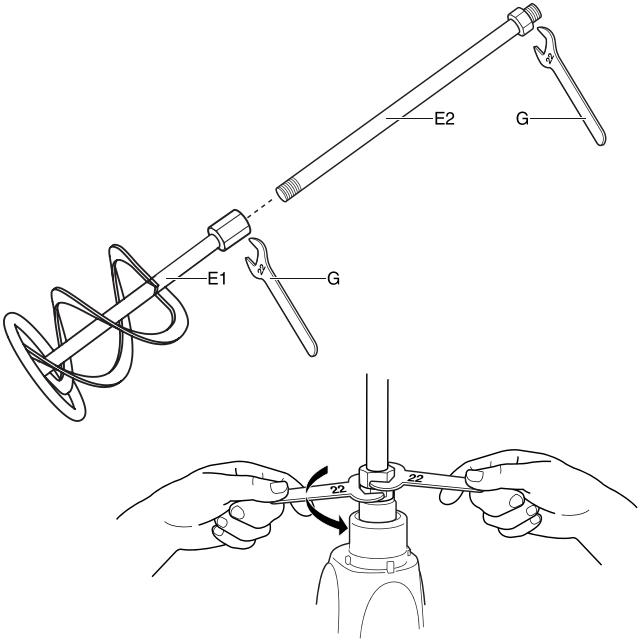

ALLGEMEINE SICHERHEITSHINWEISE

- Lesen Sie vor der Verwendung des Elektrowerkzeugs die Bedienungsanleitung und die Sicherheitshinweise sorgfältig durch.
Die Nichtbeachtung der Bedienungsanleitung und der Sicherheitshinweise kann zu schweren Verletzungen oder Bränden führen. Weder Hersteller noch Händler haften für Schäden und Verletzungen, die durch Nichtbeachtung der Sicherheitshinweise oder technologischen Verfahren entstehen.

Arbeitsumgebung und elektrische Sicherheit

• Halten Sie Ordnung am Arbeitsplatz. Unordnung am Arbeitsplatz führt häufig zu Unfällen.
• Berücksichtigen Sie stets die Umgebungseinflüsse. Verwenden Sie das Elektrowerkzeug nicht in Umgebungen mit brennbarem Staub, Flüssigkeiten oder Gasen. Es besteht Explosions- oder Brandgefahr.
• Halten Sie bei der Arbeit mit dem Gerät einen sicheren Abstand zu anderen Personen ein. Konzentrieren Sie sich auf die ausgeführte Arbeit. Verhindern Sie den Zutritt von Kindern zum Arbeitsbereich.
• Lassen Sie keine anderen Personen das Elektrowerkzeug oder das Netzkabel berühren.
• Tragen Sie das Elektrowerkzeug niemals am Netzkabel!
• Der Netzstecker des Elektrowerkzeugs muss in die Netzsteckdose passen. Montieren Sie niemals einen Stecker an ein beschädigtes Netzkabel und versuchen Sie nicht, es selbst zu reparieren. Der Stecker ist fester Bestandteil des Netzkabels! Lassen Sie ein beschädigtes Netzkabel stets in einer autorisierten Servicestelle austauschen. Schützen Sie das Netzkabel vor Hitze, Lösungsmitteln, Schmierstoffen, scharfen Gegenständen und jeglicher mechanischer Beanspruchung.
• Vermeiden Sie Körperkontakt mit geerdeten Gegenständen wie Rohren, Stahlkonstruktionen, Heizkörpern, Herden und Kühlschränken. Bei einem Defekt besteht ein erhöhtes Stromschlagrisiko, wenn Ihr Körper geerdet ist.
• Verwenden Sie bei Geräten mit Schutzleiter niemals Mehrfachsteckdosen oder Steckdosenadapter.
• Schließen Sie das Gerät nur an ein TN-S-Netz an. Die Anschlussteckdose muss über einen Fehlerstromschutzschalter (RCD/FI) mit einem Bemessungsdifferenzstrom von max. 30 mA abgesichert sein.
• Arbeiten Sie mit dem Elektrowerkzeug nicht bei Feuchtigkeit oder im Regen! Setzen Sie das Elektrowerkzeug weder Regen noch feuchter oder nasser Umgebung aus. Eindringendes Wasser erhöht das Risiko eines elektrischen Schlages.
• Ziehen Sie den Stecker niemals am Netzkabel aus der Steckdose! Zweckentfremden Sie das Netzkabel nicht.
• Überprüfen Sie das Elektrowerkzeug vor jedem Gebrauch, insbesondere Netzkabel, Schalter und alle zugehörigen Sicherheitselemente. Verwenden Sie das Elektrowerkzeug niemals, wenn der Schalter defekt ist!
• Wenn das Elektrowerkzeug im Freien verwendet wird, benutzen Sie ein für den Außenbereich geeignetes Verlängerungskabel.
• Bewahren Sie unbenutzte Elektrowerkzeuge an einem trockenen und sicheren Ort außerhalb der Reichweite von Kindern und unbefugten Personen auf.

Sicherheit

• Seien Sie bei der Arbeit mit dem Elektrowerkzeug vorsichtig und konzentrieren Sie sich auf das, was Sie gerade tun. Arbeiten Sie niemals mit dem Elektrowerkzeug, wenn Sie müde oder krank sind oder unter dem Einfluss von Medikamenten, Alkohol oder Drogen stehen.
• Tragen Sie stets persönliche Schutzausrüstung, die der jeweiligen Arbeit entspricht.
• Prüfen Sie vor dem Einstecken des Netzsteckers in die Steckdose stets, ob sich der Schalter in der Aus-Stellung befindet, um ein unbeabsichtigtes Anlaufen des Elektrowerkzeugs zu verhindern.
• Entfernen Sie vor dem Einschalten des Geräts alle Einstellwerkzeuge oder Schraubenschlüssel. Alle beweglichen Teile müssen leichtgängig und ohne Verklemmen funktionieren.
• Vermeiden Sie bei der Arbeit eine unnatürliche Körperhaltung.
• Tragen Sie stets geeignete Arbeitskleidung. Tragen Sie keine weite Kleidung, Ketten oder Schmuck, da diese von beweglichen Teilen erfasst oder vom Kühlventilator angesaugt werden können. Tragen Sie lange Haare unter einer Kopfbedeckung oder einem Haarnetz.

• Wenn die Möglichkeit besteht, eine Staubabsaugung anzuschließen, nutzen Sie diese.

Halten Sie das Elektrowerkzeug stets in einwandfreiem Zustand. Überprüfen Sie vor jedem Gebrauch seinen Zustand. Wenn Sie einen Defekt feststellen, verwenden Sie das Gerät nicht, bis der Defekt behoben wurde!

• Überlasten Sie das Elektrowerkzeug nicht! Arbeiten Sie nur im angegebenen Leistungsbereich. Die Arbeit wird dadurch effektiver und sicherer. Zudem verringern Sie das Ausfallrisiko und verlängern die Lebensdauer von Gerät und Werkzeugen erheblich.
• Verwenden Sie das Elektrowerkzeug ausschließlich für den vorgesehenen Zweck. Zweck und Anwendungsbereich sind in der Bedienungsanleitung festgelegt.
• Ziehen Sie vor Einstellarbeiten, Werkzeugmontage, Reinigung und Wartung stets den Netzstecker aus der Steckdose.
• Lassen Sie das Gerät niemals am Stromnetz angeschlossen, wenn Sie es nicht benutzen.
• Bewahren Sie unbenutzte Elektrowerkzeuge außerhalb der Reichweite von Kindern auf und gestatten Sie keinen Personen die Benutzung, die nicht mit dem Gerät vertraut sind.
• Halten Sie die Werkzeuge sauber und intakt. Verwenden Sie keine beschädigten Werkzeuge!
• Verwenden Sie ausschließlich Werkzeuge und Originalzubehör, die für diesen Gerätetyp bestimmt sind.
• Verwenden Sie das Gerät niemals ohne die vorgeschriebenen, ordnungsgemäß montierten und einwandfrei funktionierenden Sicherheitselemente!
Sämtliche Reparaturen während der Garantiezeit dürfen ausschließlich von einer autorisierten Servicestelle durchgeführt werden. Eigenmächtige Umbauten oder Reparaturen sowie eine bestimmungswidrige Verwendung führen zum Verlust des Garantieanspruchs. Die Garantie erstreckt sich ausschließlich auf Mängel, die auf Material- oder Herstellungsfehler zurückzuführen sind. Nicht unter die Garantie fallen normaler Verschleiß sowie unsachgemäßer Gebrauch wie z. B. Überlastung des Geräts, Gewaltanwendung, Beschädigung durch Fremdeinwirkung oder Fremdkörper, zweckentfremdete Verwendung usw.

MONTAGE UND INBETRIEBNAHME

Montage
Überprüfen Sie, ob der Netzstecker des Anschlusskabels aus der Steckdose gezogen ist.
Schrauben Sie den Rührquirl (8) ein und ziehen Sie ihn mit den beiliegenden Gabelschlüsseln fest.

Vor der Inbetriebnahme

ACHTUNG: Wenn Sie die folgenden Hinweise und Warnungen nicht beachten, setzen Sie sich der Gefahr eines Stromschlags aus, der zu schweren Verletzungen oder zum Tod führen kann.

• Die Anschlussteckdose muss den Parametern des Rührwerks entsprechen, siehe Typenschild.
• Verwenden Sie stets ein vorgeschriebenes dreiadriges Verlängerungskabel mit einem Mindestleiterquerschnitt von 1,5 mm².
• Überprüfen Sie vor dem Gebrauch stets das gesamte Netzkabel und seine Stecker. Verwenden Sie auf keinen Fall ein beschädigtes Kabel – es besteht Stromschlaggefahr!
• Sollte das Netzkabel beschädigt werden, ziehen Sie sofort den Netzstecker aus der Steckdose.
• Verwenden Sie das Rührwerk niemals im Regen oder in nasser Umgebung!
• Achten Sie darauf, dass sich das Netzkabel nicht im Arbeitsbereich befindet, wo es einer mechanischen

Beschädigung ausgesetzt ist.
• Die Steckdose für den Anschluss des Rührwerks muss über einen Fehlerstromschutzschalter (FI/RCD) mit einem Auslösestrom von 30 mA abgesichert sein.
• Verwenden Sie ein Verlängerungskabel stets vollständig abgerollt und mit einer Länge von maximal 50 m.
• Wenn Sie das Rührwerk nicht benutzen oder die Arbeit beenden, ziehen Sie stets den Netzstecker aus der Steckdose.
• Schalten Sie das Rührwerk niemals durch Herausziehen des Steckers aus der Steckdose aus.
• Verwenden Sie das Rührwerk niemals in feuer- oder explosionsgefährdeten Bereichen!

Kontrolle vor dem Einschalten des Rührwerks

Überprüfen Sie:
• ob die Angaben auf dem Typenschild mit den Parametern der Netzsteckdose übereinstimmen
• das Netzkabel bzw. Verlängerungskabel sowie dessen Stecker
• ob der Rührquirl fest sitzt und nicht beschädigt ist
• den festen Sitz aller Schraubverbindungen
• ob die Lüftungsschlitze frei und sauber sind

ACHTUNG!
Sobald das Gerät ein ungewöhnliches Verhalten zeigt (erhöhte Vibrationen, übermäßige Funkenbildung, erhöhte Geräuschentwicklung, Drehzahlschwankungen oder unregelmäßiger Motorlauf usw.), schalten Sie es sofort aus und ziehen Sie den Netzstecker aus der Steckdose. Verwenden Sie es nicht, bis der Defekt behoben ist.

VERWENDUNG DES RÜHRWERKS

HINWEIS

Halten Sie stets einen sicheren Abstand zum rotierenden Rührquirl ein.
Versuchen Sie niemals, anhaftendes Mischgut vom Rührquirl zu entfernen, solange sich der Netzstecker in der Steckdose befindet. Es kann zu einem unbeabsichtigten Betätigen des Schalters und zum Anlaufen des Rührquirls kommen!! Es besteht Verletzungsgefahr für die Gliedmaßen.
Greifen Sie während des Mischvorgangs niemals mit den Händen oder mit Gegenständen in den Mischbehälter.
Tragen Sie stets Sicherheitsschuhe, lange Hosen, Schutzhandschuhe, Schutzbrille und beim Mischen staubender Materialien auch eine Atemschutzmaske.
Verhindern Sie jeglichen Zutritt von Kindern und Tieren zum Arbeitsbereich.
Lassen Sie das am Stromnetz angeschlossene Rührwerk niemals unbeaufsichtigt.
Mischen Sie niemals brennbare, explosive oder aggressive Stoffe!!
Achtung! Der Rührquirl läuft nach dem Loslassen des Schalters noch einige Sekunden nach.

Das Rührwerk ist mit einer stufenlosen Drehzahlregelung und einem Zweiganggetriebe ausgestattet.
Zur Einstellung der Drehzahl dient das Stellrad (4) an der Innenseite des linken Handgriffs. Durch Drehen erhöhen oder verringern Sie die Drehzahl innerhalb des Bereichs des eingelegten Gangs. Die Drehzahl kann auch während des Mischens verändert werden.
Zum Einschalten des Rührwerks dient der Schalter (2) mit Arretierung (3) am rechten Handgriff. Durch Drücken des Schalters schalten Sie das Rührwerk ein, durch Loslassen schalten Sie es aus. Bei Verwendung der Arretierung muss der Schalter während des Betriebs nicht gedrückt gehalten werden. Drücken Sie den Schalter (2) vollständig durch und betätigen Sie die Arretiertaste (3). Zum Lösen der Arretierung drücken Sie den Schalter kurz und lassen ihn wieder los.
Zum Schalten der Gänge dient der Schiebeschalter am Getriebegehäuse.

Wählen Sie vor der Verwendung des Rührwerks zunächst den Gang entsprechend dem gewünschten Drehzahlbereich. Drücken Sie den Wahlschalter (5) hinein und schieben Sie ihn in die Position I. oder II. Hinweis: Vor dem Verschieben des Schalters muss dieser zuerst hineingedrückt werden, um ihn zu entriegeln. Lässt sich der Wahlschalter nicht bis in die Endposition schieben, drehen Sie die Spindel des Rührquirls leicht von Hand und wiederholen Sie den Schaltvorgang. Der Wahlschalter muss sich im Betrieb stets in der Endposition befinden. Achtung! Schalten Sie den Gang niemals bei laufendem Motor um. Dies kann zur Beschädigung des Getriebes führen.

Stecken Sie den Netzstecker des Anschlusskabels in die Netzsteckdose.
Das Netzkabel muss stets außerhalb des Arbeitsbereichs geführt werden.
Nehmen Sie eine sichere Arbeitsposition ein. Halten Sie BEIDE Handgriffe fest, tauchen Sie den Rührquirl in das Mischgut ein und drücken Sie den Schalter. Achtung! Das Rührwerk neigt durch das Reaktionsmoment zum Verdrehen, insbesondere beim Mischen zäher Materialien – halten Sie das Gerät daher stets fest mit beiden Händen. Schalten Sie den Motor stets aus, bevor Sie den Rührquirl in den Behälter eintauchen, herausnehmen oder sonstige Handhabungen vornehmen. Achtung: Nach dem Ausschalten läuft der Rührquirl noch einige Sekunden nach.
Halten Sie den Rührquirl stets sauber. Ein mit ausgehärtetem Material verkrusteter Rührquirl erhöht die Belastung für Gerät und Bediener und macht das Mischen ineffizient.

WARTUNG UND LAGERUNG

Ziehen Sie vor Reinigungs- und Wartungsarbeiten stets den Netzstecker aus der Steckdose.
Reinigen Sie den Rührquirl gründlich mit einem Schaber und einer Bürste. Prüfen Sie, ob der Rührquirl stark abgenutzt oder beschädigt ist, und tauschen Sie ihn gegebenenfalls aus. Reinigen Sie bei Bedarf die Lüftungsschlitze mit einem Pinsel.
Wischen Sie die Kunststoffteile mit einem feuchten Schwamm oder Textiltuch ab. Verwenden Sie zur Reinigung keine Druckluft, Lösungsmittel oder aggressive Reiniger. Reinigen Sie das Rührwerk niemals unter fließendem Wasser und tauchen Sie es nicht in Wasser ein.

LAGERUNG
Lagern Sie das Rührwerk an einem trockenen, kühlen Ort, gründlich gereinigt, mit gezogenem Netzstecker sowie außerhalb der Reichweite von Kindern und unbefugten Personen.

MÖGLICHE STÖRUNGEN UND DEREN BEHEBUNG

Störung	Mögliche Ursache	Fehlerbehebung
Nach Drücken des Schalters läuft der Motor nicht an	Netzsteckdose und Sicherung prüfen	
	Netzkabel defekt	Wenden Sie sich an Ihren Händler oder eine autorisierte Servicestelle
	Schalter defekt	
	Motor defekt	
Motorleistung schwankt und starkes Bürstenfeuer am Kommutator	Kohlebürsten abgenutzt	Wenden Sie sich an Ihren Händler oder eine autorisierte Servicestelle
	Motor defekt	
Nach Drücken des Schalters läuft der Motor, aber der Quirl dreht nicht	Gang nicht vollständig eingerastet	Schaltvorgang gemäß Anleitung wiederholen

Wenn Sie sich bei der Behebung einer Störung oder deren Ursache unsicher sind, wenden Sie sich an eine Servicestelle oder Ihren Händler. Betreiben Sie das Rührwerk niemals mit einem erkennbaren Defekt. Dies kann zu größeren Folgeschäden am Gerät und zum Verlust der Garantie führen. Unterlassen Sie eigenmächtige Reparaturen – Sie gefährden dadurch sich selbst und Ihre Umgebung und verlieren den Garantieanspruch.

ENTSORGUNG

Geben Sie das Gerät, das Zubehör und die Verpackung am Ende ihrer Lebensdauer gemäß den Umweltschutzvorschriften bei einer Wertstoffsammelstelle ab.
Elektrogeräte gehören nicht in den Hausmüll.
Registrierungsnummer des Herstellers: 02355/05-ECZ



INFORMATIONEN

Die Firma PROTECO nářadí s.r.o. haftet nicht für Schäden oder Verletzungen, die durch unsachgemäße Verwendung entstehen.
Alle Informationen, Abbildungen und Spezifikationen basieren auf den neuesten Produktinformationen, die zum Zeitpunkt der Drucklegung dieser Anleitung verfügbar waren.
Am Arbeitsplatz können Faktoren auftreten, die dauerhafte Auswirkungen auf die den Arbeitsbereich charakterisierenden Werte haben, wie z. B. Staub- oder Lärmquellen usw.
Die zulässigen Grenzwerte am Arbeitsplatz können zudem in den einzelnen Ländern unterschiedlich sein.
Diese Informationen dienen dem Benutzer des Geräts zur besseren Einschätzung von Gefahren und Risiken.
Der Hersteller behält sich das Recht auf technische, optische und funktionelle Änderungen seiner Produkte ohne vorherige Ankündigung vor. Dies geschieht im Rahmen der kontinuierlichen Weiterentwicklung und Innovation der Produkte.
Änderungen von Bild- und Textinformationen sowie Druckfehler vorbehalten.



Lesen Sie vor dem Gebrauch die Bedienungsanleitung sorgfältig durch. Beachten Sie die Sicherheitshinweise.	Tragen Sie Schutzbrille, Gehörschutz, Atemschutzmaske und weitere vom Hersteller des Mischguts vorgeschriebene Schutzausrüstung.

EU-KONFORMITÄTSERKLÄRUNG

Výrobce: PROTECO nářadí s.r.o.,
Radlická 2487/99, 150 00 Praha 5
Česká republika, IČO: 47453630

Výrobek: 51.03-M-1600 – Míchadlo elektrické 1600W, 460/700 ot./min PROTECO
Typ: R6202CP

Výrobek splňuje všechna příslušná ustanovení technických předpisů, tj. předmětných směrnic Evropských společenství a nařízení vlády ČR.

Směrnice č. 2014/30/EU (Nařízení vlády ČR 117/2016 Sb.)
Směrnice č. 2006/42/EC (Nařízení vlády ČR 176/2008 Sb.)
Směrnice č. 2015/863/EU (RoHS2) (Nařízení vlády ČR 391/2016 Sb.)

Při posouzení shody byly použity následující normy:

EN 55014-1:2017
EN 55014-2:2015
EN IEC 61000-3-2:2019
EN 61000-3-3:2013+A1:2019
EN 62841-1:2015+AC15
EN 62841-2-10:2017
EN 60745-1:2009+A11:2010
EN 60745-2-1:2010
EN ISO 12100:2010
EK9-BE-88(V2):2020
AfPS GS 2019:01PAK
IP20
Hladina akustického tlaku Lpa 86 dB(A)
Hladina akustického výkonu Lwa 97 dB(A)

Posouzení shody bylo vydáno na základě zkoušek provedených zkušebnou:
ITS Zhejiang Ltd. Hangzhou16 No.1 Ave Xiasha Economic Development District, Hangzhou 310018, China a BVCPS (Shanghai) Co., Ltd.Ningbo Branch, No 66, Qingyi Road, Hi-Tech Zone, Ningbo, Zhejiang, China.
Na základě certifikátů a test reportů: 200700859HZH-V1, 200700859HZH-001, 2420 237-0267,200700858HZH-001.
Poslední dvojčíslí roku, v němž bylo označení CE na výrobek umístěno: 21

Osoba pověřená kompletací technické dokumentace: Libor Knap
Podbřezí 63
518 03

V Podbřezí dne 19.11.2020

.....
Libor Knap
jednatel společnosti

PROTECO nářadí s.r.o.
Radlická 2487/99
150 00 Praha 5 - Smíchov

GARANTIEKARTE

Stempel und Unterschrift des Händlers:

.....

Verkaufsdatum: .....

Vermerke über durchgeführte Reparaturen (Datum, Unterschrift):

1. .....

2. .....

3. .....

PROTECO®



Hersteller: PROTECO nářadí s.r.o.
Betriebsstätte: Podbřezí 63, 518 03, CZ
www.proteco-naradi.cz
Lieferant für Deutschland:
Firma Bauer International GmbH
Bärschstr. 1 A, 02785 Olbersdorf, www.kaufbauer.de

PROTECO®