PROTECO®

SCHLAGBOHRMASCHINE 750 W
SCHLAGBOHRMASCHINE 1050 W

ORIGINALBETRIEBSANLEITUNG



PROTECO®

51.03-VP-0900
51.03-VP-1200

①

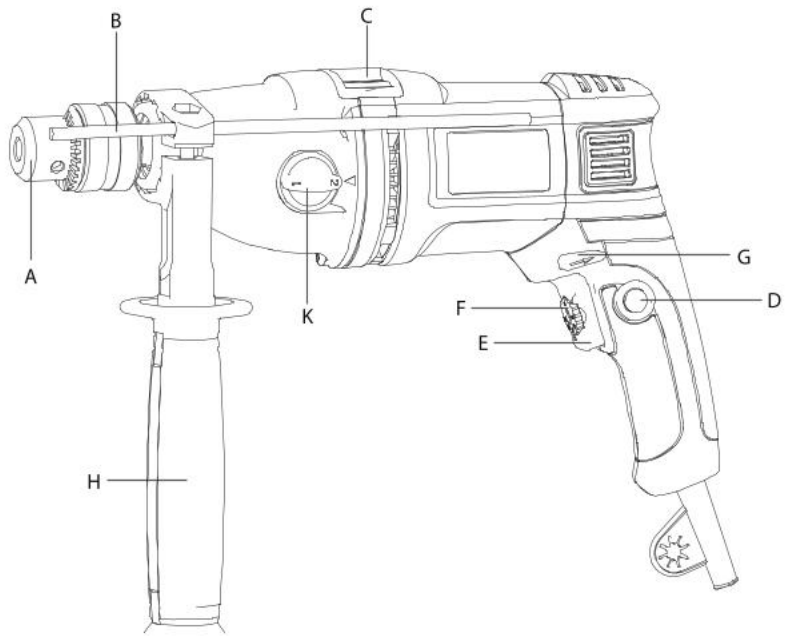

A. Zahnkranzbohrfutter (1,5 - 13 mm)
B. Tiefenanschlag
C. Umschalter Bohren / Schlagbohren
D. Arretierknopf für Dauerbetrieb
E. Ein-/Ausschalter
F. Drehzahl-Vorwahlrad
G. Drehrichtungsumschalter (R/L)
H. Zusatzhandgriff (vorne)
K. Gangwahlschalter (1. / 2. Gang)*

* Gangwahlschalter K nur beim Modell 51.03-VP-1200

②

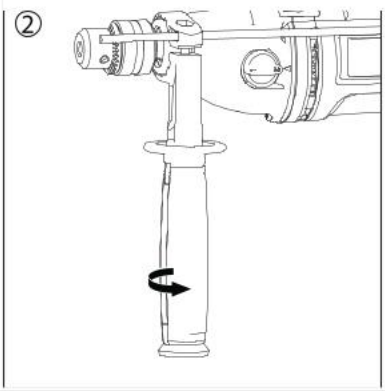

③

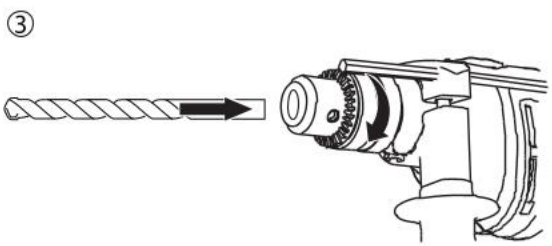

④

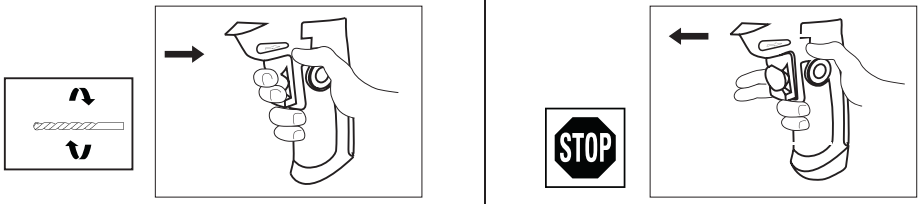

⑤

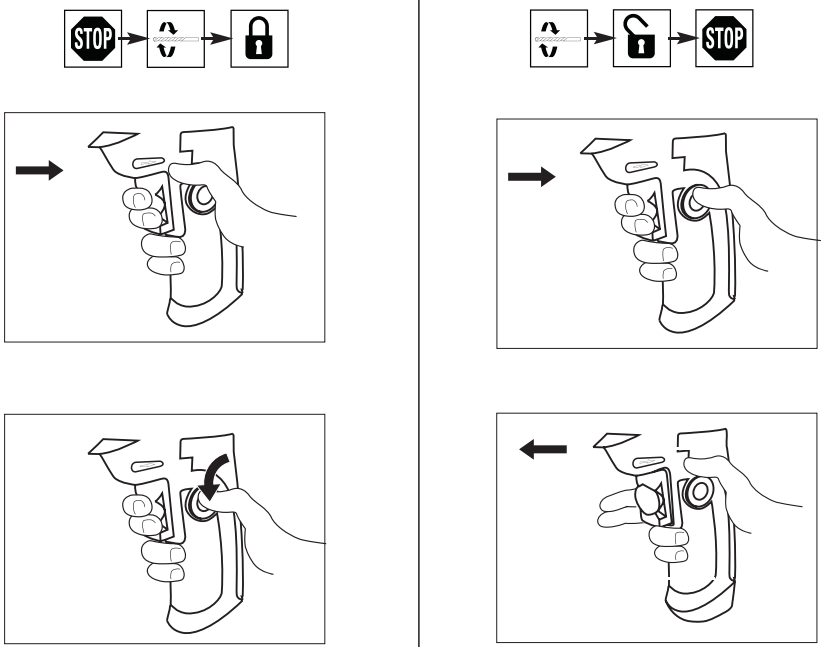

⑥

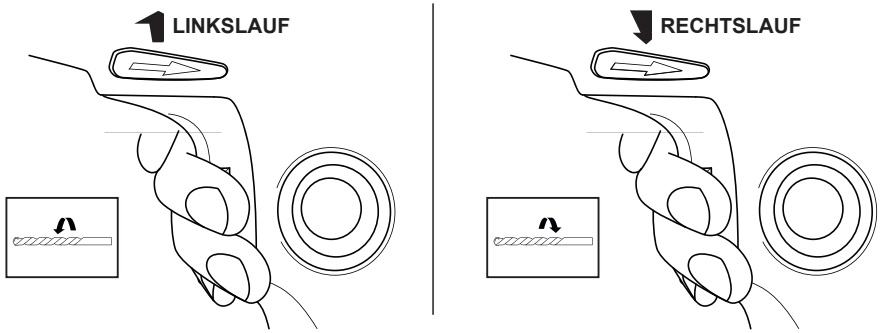

⑦

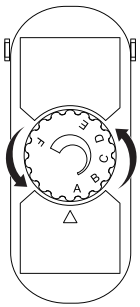

⑧

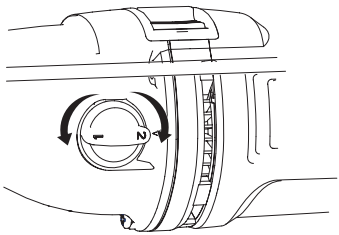

TECHNISCHE SPEZIFIKATIONEN

Parameter	51.03-VP-0900	51.03-VP-1200
Herstellermodell	R8602	R8802
Nennaufnahmeleistung	750 W	1050 W
Nennspannung / Frequenz	230–240 V ~ 50/60 Hz	230–240 V ~ 50/60 Hz
Leerlaufdrehzahl	0–3000 min-1	0–1100 / 0–3000 min-1
Schlagzahl	0–48 000 min-1	0–16 500 / 0–45 000 min-1
Bohrfutterspannbereich	1,5–13 mm	1,5–13 mm
Max. Bohr-Ø Stahl	13 mm	16 mm (1.G.) / 13 mm (2.G.)
Max. Bohr-Ø Mauerwerk	13 mm	16 mm (1.G.) / 13 mm (2.G.)
Max. Bohr-Ø Holz	25 mm	40 mm (1.G.) / 25 mm (2.G.)
Gewicht (netto)	2,2 kg	3,2 kg
Schutzklasse	II (doppelt schutzisoliert)	II (doppelt schutzisoliert)

ALLGEMEINE SICHERHEITSHINWEISE

WARNUNG! Lesen Sie alle Sicherheitshinweise, Anweisungen, Abbildungen und technischen Daten zu diesem Elektrowerkzeug. Versäumnisse bei der Einhaltung der nachfolgenden Anweisungen können elektrischen Schlag, Brand und/oder schwere Verletzungen verursachen. Bewahren Sie alle Hinweise für die Zukunft auf! Der Begriff „Elektrowerkzeug“ bezieht sich auf netzbetriebene sowie auf akkubetriebene Elektrowerkzeuge.

1. ARBEITSPLATZSICHERHEIT

- Halten Sie Ihren Arbeitsbereich sauber und gut beleuchtet. Unordnung oder unbeleuchtete Arbeitsbereiche führen häufig zu Unfällen.
- Arbeiten Sie mit dem Elektrowerkzeug nicht in explosionsgefährdeter Umgebung, in der sich brennbare Flüssigkeiten, Gase oder Stäube befinden. Elektrowerkzeuge erzeugen Funken, die Staub oder Dämpfe entzünden können.
- Halten Sie Kinder und umstehende Personen während der Benutzung des Elektrowerkzeugs auf sicherem Abstand. Bei Ablenkung können Sie die Kontrolle über das Gerät verlieren.

2. ELEKTRISCHE SICHERHEIT

- Der Anschlussstecker des Elektrowerkzeugs muss in die Steckdose passen. Der Stecker darf in keiner Weise verändert werden. Verwenden Sie keine Adapterstecker gemeinsam mit schutzgeerdeten Elektrowerkzeugen.
- Vermeiden Sie Körperkontakt mit geerdeten Oberflächen wie Rohren, Heizkörpern, Herden und Kühlschränken. Es besteht erhöhtes Stromschlagrisiko, wenn Ihr Körper geerdet ist.
- Setzen Sie Elektrowerkzeuge keinem Regen und keiner Nässe aus. Eindringendes Wasser erhöht das Risiko eines elektrischen Schlages.
- Zweckentfremden Sie das Netzkabel nicht, um das Gerät zu tragen, aufzuhängen oder den Stecker aus der Steckdose zu ziehen. Halten Sie das Kabel fern von Hitze, Öl, scharfen Kanten und beweglichen Teilen.
- Verwenden Sie beim Arbeiten im Freien nur für den Außenbereich zugelassene Verlängerungskabel. Ist der Einsatz in feuchter Umgebung unvermeidbar, schalten Sie einen Fehlerstrom-Schutzschalter (RCD, 30 mA) vor.

3. SICHERHEIT VON PERSONEN

- Seien Sie aufmerksam, achten Sie darauf, was Sie tun, und gehen Sie mit Vernunft an die Arbeit. Benutzen Sie kein Elektrowerkzeug bei Müdigkeit oder unter Einfluss von Alkohol, Drogen oder Medikamenten.

3. SICHERHEIT VON PERSONEN (FORTSETZUNG)

- Tragen Sie persönliche Schutzausrüstung und immer eine Schutzbrille. Das Tragen von Staubmaske, rutschfesten Sicherheitsschuhen, Schutzhelm und Gehörschutz verringert das Verletzungsrisiko.
- Vermeiden Sie eine unbeabsichtigte Inbetriebnahme. Vergewissern Sie sich, dass der Schalter ausgeschaltet ist, bevor Sie den Netzstecker einstecken oder das Gerät aufnehmen und tragen.
- Entfernen Sie Einstellwerkzeuge und den Bohrfutterschlüssel, bevor Sie das Elektrowerkzeug einschalten. Ein im drehenden Teil belassener Schlüssel führt zu schweren Verletzungen.
- Vermeiden Sie eine überstreckte Körperhaltung. Sorgen Sie stets für einen sicheren Stand und halten Sie jederzeit das Gleichgewicht.
- Tragen Sie geeignete, eng anliegende Arbeitskleidung. Keine weite Kleidung oder Schmuck tragen; Haare, Kleidung und Handschuhe von beweglichen Teilen fernhalten.
- Wenn Staubabsaug- und Staubauffangeinrichtungen montiert werden können, stellen Sie sicher, dass diese ordnungsgemäß angeschlossen und verwendet werden.

4. VERWENDUNG UND PFLEGE DES ELEKTROWERKZEUGS

- Überlasten Sie das Gerät nicht. Verwenden Sie für Ihre Arbeit das dafür bestimmte Elektrowerkzeug – im Nennleistungsbereich arbeiten Sie besser und sicherer.
- Benutzen Sie kein Elektrowerkzeug mit defektem Schalter. Ein Gerät, das sich nicht mehr ein- oder ausschalten lässt, ist gefährlich und muss repariert werden.
- Ziehen Sie stets den Netzstecker aus der Steckdose, bevor Sie Einstellungen vornehmen, Einsatzwerkzeuge wechseln oder das Elektrowerkzeug weglegen.
- Bewahren Sie unbenutzte Elektrowerkzeuge außerhalb der Reichweite von Kindern auf und überlassen Sie das Gerät keinen ungeschulten Personen.
- Pflegen Sie Elektrowerkzeuge sorgfältig. Prüfen Sie, ob bewegliche Teile frei laufen und nicht klemmen oder beschädigt sind. Lassen Sie defekte Teile vor dem Gebrauch reparieren.
- Halten Sie Bohr- und Schneidwerkzeuge scharf und sauber. Scharfe Einsatzwerkzeuge verkanten weniger und lassen sich leichter führen.

5. SERVICE & SICHERHEITSHINWEISE FÜR BOHRMASCHINEN

- Verwenden Sie Elektrowerkzeug, Zubehör und Einsatzwerkzeuge entsprechend diesen Anweisungen unter Berücksichtigung der Arbeitsbedingungen.
- Lassen Sie Ihr Elektrowerkzeug ausschließlich von qualifiziertem Fachpersonal und nur mit identischen Original-Ersatzteilen reparieren.
- Tragen Sie beim Schlagbohren stets Gehörschutz. Die Einwirkung von starkem Lärm kann zu dauerhaftem Gehörverlust führen.
- Benutzen Sie immer den mitgelieferten Zusatzhandgriff (H). Ein Kontrollverlust über das Gerät kann zu schweren Verletzungen führen.
- Halten Sie das Gerät ausschließlich an den isolierten Griffflächen, wenn Arbeiten ausgeführt werden, bei denen das Bohrwerkzeug verborgene Stromleitungen oder die eigene Anschlussleitung treffen kann.

INBETRIEBNAHME UND BEDIENUNG

- **Montage des vorderen Zusatzhandgriffs (H):**

  Schieben Sie den Zusatzhandgriff (H) über das Bohrfutter auf den Spindelhals und klemmen Sie ihn in der gewünschten Arbeitsposition fest. Justieren Sie den Tiefenanschlag (B) mit der Flügelschraube.

- **Einsetzen des Bohrers in das Bohrfutter (A):**

  Netzstecker ziehen! Öffnen Sie das Zahnkranzbohrfutter (A), führen Sie den Bohrerschaft bis zum Anschlag ein und ziehen Sie das Bohrfutter mithilfe des Bohrfutterschlüssels gleichmäßig fest. WARNUNG: Prüfen Sie den festen und mittigen Sitz des Bohrers!

- **Ein-/Ausschalten (1) & Dauerbetrieb (2):**

  Betätigen Sie den Ein-/Ausschalter (E) zum Starten. Für Dauerbetrieb drücken Sie bei gehaltenem Schalter den Arretierknopf (D) ein; erneutes Drücken von (E) löst die Arretierung.

- **Drehrichtung umschalten (3):**

  Betätigen Sie den Drehrichtungsumschalter (G) ausschließlich bei vollständigem Motorstillstand! Rechtslauf zum Bohren und Eindrehen von Schrauben, Linkslauf zum Lösen von Schrauben.

- **Betriebsart wählen (Bohren / Schlagbohren):**

  Stellen Sie den Umschalter (C) auf das Hammersymbol für Schlagbohren in Beton oder Mauerwerk bzw. auf das Bohrersymbol für Bohren ohne Schlag in Holz, Metall, Keramik und Kunststoff. Umschalten nur im Stillstand!

DREHZAHLWAHL & BOHRHINWEISE

- **Drehzahlvorwahl (F) & Motorkühlung:**

  Über das Stellrad (F) regeln Sie die Drehzahl passend zum Werkstoff. Hinweis: Läuft der Motor längere Zeit bei niedriger Drehzahl und hoher Last, kann er sich stark erwärmen – lassen Sie ihn zur Kühlung kurz unbelastet bei Höchstdrehzahl laufen.

- **Mechanischer Gangwahlschalter (K – nur 51.03-VP-1200):**

  Drehen Sie den Gangwahlschalter (K) nur im Stillstand und niemals während sich ein Bohrer im Werkstück befindet! Gang 1 = 0–1100 min-1 (hohes Drehmoment für große Durchmesser); Gang 2 = 0–3000 min-1 (hohe Drehzahl für kleinere Durchmesser).

- **Bohren in Holz:**

  Verwenden Sie für Holz geeignete Spiral- oder Flachfräsbohrer im Modus ohne Schlag. Sichern Sie das Werkstück gegen Mitdrehen, setzen Sie mit niedriger Drehzahl an und legen Sie bei Durchgangsbohrungen ein Restholz unter, um Ausrisse an der Austrittsseite zu verhindern.

- **Bohren in Metall:**

  Verwenden Sie scharfe Schnellstahlbohrer (HSS) im Bohrbetrieb ohne Schlag. Körnen Sie die Bohrstelle vorab an, beginnen Sie mit niedriger Drehzahl und halten Sie gleichmäßigen Vorschubdruck. Vermeiden Sie übermäßigen Anpressdruck, da dieser zum Überhitzen, Abstumpfen oder Brechen des Bohrers sowie zu unrunden Bohrungen führt. Große Bohrungen in Stahl zuerst mit kleinerem Bohrer vorbohren und Schneidöl verwenden.

- **Bohren in Mauerwerk, Ziegel und Beton:**

  Schalten Sie den Umschalter (C) auf Schlagbohren und verwenden Sie hartmetallbestückte Stein-/Betonbohrer.

PRAKTISCHE ARBEITSHINWEISE FÜR MAUERWERK & KERAMIK

- **Arbeitstechnik beim Schlagbohren in Mauerwerk:**

  Für weichere Baustoffe wie Ziegel oder Porenbeton genügt leichter Anpressdruck bei mittlerer Drehzahl. Für harte Werkstoffe wie Beton verwenden Sie höheren, gleichmäßigen Anpressdruck und hohe Drehzahl. Ziehen Sie den Bohrer bei tiefen Bohrlöchern regelmäßig kurz zurück, damit das Bohrmehl aus dem Bohrloch transportiert wird.

- **Bohren in Fliesen, Kacheln und Keramik:**

  Bohren Sie glasierte Fliesen stets im Modus OHNE Schlag an! Kleben Sie ein Stück Kreppband auf die Bohrstelle, um ein Abrutschen der Bohrerspitze auf der glatten Glasur zu verhindern. Erst nachdem die Fliese vollständig durchbohrt ist, schalten Sie für das darunterliegende Mauerwerk auf Schlagbohren um.

- **Ein- und Ausdrehen von Schrauben:**

  Wählen Sie den Bohrbetrieb ohne Schlag, spannen Sie einen passenden Bithalter fest in das Bohrfutter ein und arbeiten Sie mit niedriger Drehzahlvorwahl, um Schraubenköpfe und Gewinde nicht zu beschädigen.

- **Prüfung von Einsatzwerkzeugen:**

  Verwenden Sie ausschließlich unbeschädigte, gerade und scharfe Bohrer mit sauberem Schaft. Abgenutzte oder verbogene Werkzeuge erhöhen die Vibrationsbelastung und gefährden die Arbeitssicherheit.

WARTUNG / SERVICE & UMWELTSCHUTZ

- **Vor allen Pflegearbeiten Netzstecker ziehen:**

  Ziehen Sie vor sämtlichen Reinigungs-, Einstell- oder Wartungsarbeiten immer den Netzstecker aus der Steckdose!

- **Sauberhaltung von Gehäuse und Lüftungsschlitzen:**

  Halten Sie das Elektrowerkzeug, das Anschlusskabel sowie insbesondere die Lüftungsöffnungen stets sauber und frei. Reinigen Sie auch mechanisch bewegliche Teile wie das Bohrfutter regelmäßig von Bohrstaub.

- **Schonende Oberflächenreinigung:**

  Wischen Sie das Gehäuse mit einem trockenen, weichen Tuch ab (keine scharfen Reiniger oder Lösungsmittel verwenden!) und reinigen Sie Lüftungsöffnungen vorsichtig mit einem Pinsel oder trockener Druckluft.

- **Kontrolle von Kohlebürsten und Anschlussleitung:**

  Bei übermäßiger Funkenbildung oder Leistungsabfall lassen Sie die Kohlebürsten durch eine autorisierte Fachwerkstatt prüfen und paarweise ersetzen. Beschädigte Netzkabel dürfen nur vom Fachservice erneuert werden.

- **Umweltschutz (EU-Richtlinie 2012/19/EU):**

  Elektrowerkzeuge, Zubehör und Verpackungen dürfen innerhalb der Europäischen Union keinesfalls über den Hausmüll entsorgt werden! Gemäß der europäischen Richtlinie über Elektro- und Elektronik-Altgeräte sowie den nationalen Gesetzen müssen ausgediente Elektrowerkzeuge getrennt gesammelt und einer umweltgerechten Wiederverwertung zugeführt werden.

REINIGUNG UND WARTUNG

Eine ordnungsgemäße und regelmäßige Reinigung gewährleistet sicheren Betrieb und lange Lebensdauer.



WARNUNG! Schalten Sie das Elektrowerkzeug vor Reinigungs- und Wartungsarbeiten aus, ziehen Sie den Netzstecker und lassen Sie es vollständig abkühlen, um Verbrennungen zu vermeiden.

Schutzeinrichtungen, Lüftungsschlitze und das Motorgehäuse müssen möglichst frei von Staub und Schmutz gehalten werden. Reiben Sie das Elektrowerkzeug mit einem trockenen Tuch ab oder blasen Sie es mit Druckluft bei niedrigem Druck aus. Es wird empfohlen, das Werkzeug unmittelbar nach jedem Einsatz zu reinigen. Achten Sie darauf, dass kein Wasser in das Gerät gelangt.



Hinweis! Reinigen Sie das Elektrowerkzeug niemals mit starken Chemikalien, Laugen, Scheuermitteln oder aggressiven Desinfektionsmitteln, um Schäden an den Gehäuseoberflächen zu verhindern.

Kundendienst / Service

Reparaturen während der Garantiezeit dürfen ausschließlich durch einen autorisierten Kundendienst ausgeführt werden. Wenden Sie sich im Störungsfall bitte an Ihren Fachhändler oder direkt an Firma Bauer International GmbH.

WARTUNG UND LAGERUNG

Bei normalem Gebrauch benötigt die Schlagbohrmaschine keine besondere Wartung. Reinigen Sie die Oberfläche mit einem leicht angefeuchteten Tuch ohne aggressive Reinigungs- oder Lösungsmittel.
Lagerung: Bewahren Sie die Bohrmaschine an einem trockenen, sauberen Ort außerhalb der Reichweite von Kindern auf.

ENTSORGUNG

Führen Sie Gerät, Zubehör und Verpackung gemäß den Umweltschutzbestimmungen einer zugelassenen Recycling-Sammelstelle zu. Elektrogeräte gehören nicht in den Hausmüll!



RECHTLICHE INFORMATIONEN

Die Firma PROTECO nářadí s.r.o. übernimmt keine Haftung für Sach- oder Personenschäden, die durch unsachgemäßen Gebrauch entstehen. Am Arbeitsplatz können Umgebungsfaktoren (wie Staub- oder Lärmquellen) auftreten, welche die Belastungswerte beeinflussen; beachten Sie stets die im Einsatzland geltenden Arbeitsschutzvorschriften.
Alle Angaben, Abbildungen und Spezifikationen basieren auf dem aktuellen Stand zum Zeitpunkt der Drucklegung. Der Hersteller behält sich technische, optische und funktionale Änderungen im Zuge der Produktweiterentwicklung ohne vorherige Ankündigung sowie Irrtümer und Druckfehler vor.

EU-KONFORMITÄTSERKLÄRUNG

Výrobce: PROTECO nářadí s.r.o.
Radlická 2487/99, 150 00 Praha 5
Česká republika, IČO: 47453630

Výrobek: 51.03-VP-1200 – vrtačka příklepová 2-rychlostní 1050W PROTECO
Typ: R8802

Výrobek splňuje všechna příslušná ustanovení technických předpisů, tj.předmětných směrnic Evropských společenství a nařízení vlády ČR.

Směrnice č. 2006/42/EC (Nařízení vlády ČR č. 176/2008 Sb.)
Směrnice č. 2014/30/EU (Nařízení vlády ČR č. 117/2016 Sb.)
Směrnice č. 2011/65/ES (RoHS) (Nařízení vlády ČR č. 481/2012 Sb.)

Při posouzení shody byly použity následující normy:

EN 60745-1:2009/A11:2010
EN 60745-2-1:2010
EK9-BE-87:2014
EK9-BE-88:2014
EN 55014-1:2017
EN 55014-2:2015
EN 61000-3-2:2014
EN 61000-3-3:2013
EN 50581
AfPS GS 2014:01 PAK

Posouzení shody bylo vydáno na základě zkoušek provedených zkušebnou I.T.S. Hangzhou 16 No.1 Ave, Hanghzou 310018, China podle vydaných reportů a certifikátu č. HZ12090027-001,+A1+A2+A3+A4+A5A6,HZ12090028-001+A1+A2+A3,180800412HZHV1, 12HZ2020-03, 161000124HZH-001-PAH.

Poslední dvojčíslí roku, v němž bylo označení CE na výrobek umístěno: 19

Osoba pověřená kompletací technické dokumentace: Libor Knap
Podbřezí 63
518 03

V Podbřezí dne 25. 07. 2019

.....
Libor Knap
jednatel společnosti

PROTECO nářadí s.r.o.
Radlická 2487/99
150 00 Praha 5 - Smíchov

EU-KONFORMITÄTSERKLÄRUNG

Výrobce: PROTECO nářadí s.r.o.
Radlická 2487/99, 150 00 Praha 5
Česká republika, IČO: 47453630

Výrobek: 51.03-VP-900 – vrtačka příklepová 750W PROTECO
Typ: R8602

Výrobek splňuje všechna příslušná ustanovení technických předpisů, tj.předmětných směrnic Evropských společenství a nařízení vlády ČR.

Směrnice č. 2006/42/EC (Nařízení vlády ČR č. 176/2008 Sb.)
Směrnice č. 2014/30/EU (Nařízení vlády ČR č. 117/2016 Sb.)
Směrnice č. 2011/65/ES (RoHS) (Nařízení vlády ČR č. 481/2012 Sb.)

Při posouzení shody byly použity následující normy:

EN 60745-1:2009/A11:2010
EN 60745-2-1:2010
EK9-BE-87:2014
EK9-BE-88:2014
EN 55014-1:2017
EN 55014-2:2015
EN 61000-3-2:2014
EN 61000-3-3:2013
EN 50581
AfPS GS 2014:01 PAK

Posouzení shody bylo vydáno na základě zkoušek provedených zkušebnou I.T.S. Hangzhou 16 No.1 Ave, Hanghzou 310018, China podle vydaných reportů a certifikátu č. HZ11110385-001,+A1+A2+A3+A4+A5+A6+A7,HZ11110386-001/Amendment5,180800410HZH-V1, HZ11110386-001+A1+A2+A3+A4+A5, 11HZW2587-04

Poslední dvojčíslí roku, v němž bylo označení CE na výrobek umístěno: 19

Osoba pověřená kompletací technické dokumentace: Libor Knap
Podbřezí 63
518 03

V Podbřezí dne 25. 07. 2019

.....
Libor Knap
jednatel společnosti

PROTECO nářadí s.r.o.
Radlická 2487/99
150 00 Praha 5 - Smíchov

GARANTIEKARTE

Stempel und Unterschrift des Fachhändlers:

……

Verkaufsdatum: ……

Vermerke über durchgeführte Reparaturen (Datum, Unterschrift):

1. ……

2. ……

3. ……

PROTECO®



Hersteller: PROTECO nářadí s.r.o.
Radlická 2487/99, 150 00 Praha 5, CZ · www.proteco-naradi.cz

Vertrieb & Service Deutschland:
Firma Bauer International GmbH
Bärschstr. 1 A, 02785 Olbersdorf · www.kaufbauer.de

PROTECO®